9555 156 Umbausatz 4x Radsatz + 2x Kupplung
System Fama/Utz/Alpinline
(22,5 mm Spurweite)

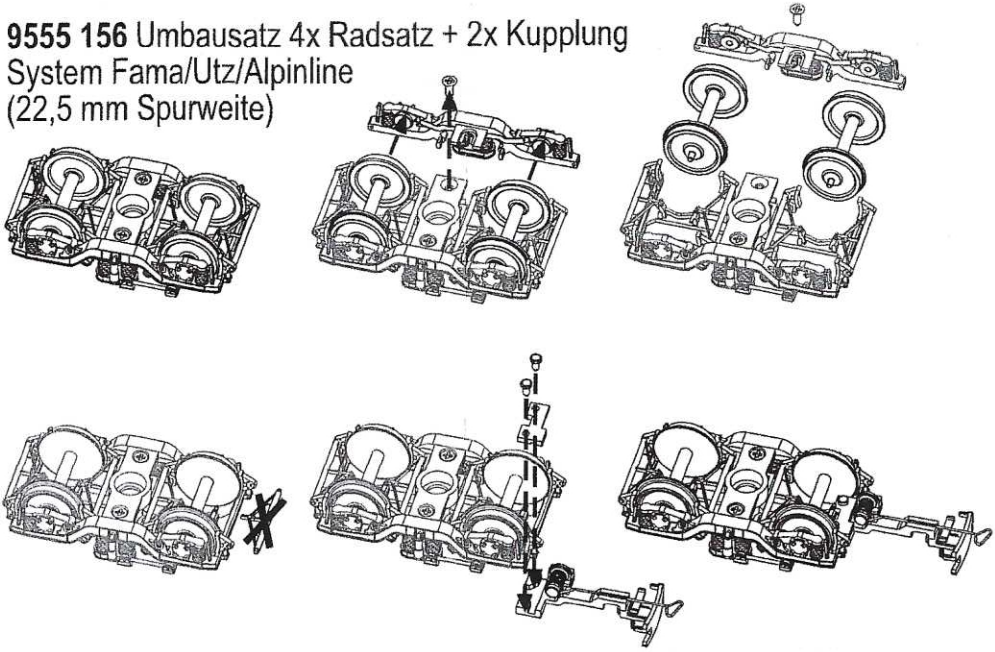

BEMO Modelleisenbahnen GmbH u. Co KG - Postfach 1234 - D-73063 Uhingen

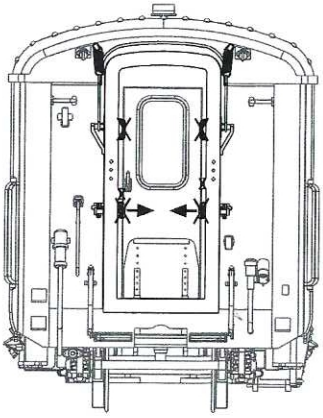

An der äußeren silbernen Adapterplatte 4x innere Details entfernen.

Haltegriffe innerhalb Gummifaltenbalg entweder entfernen oder nach innen biegen.

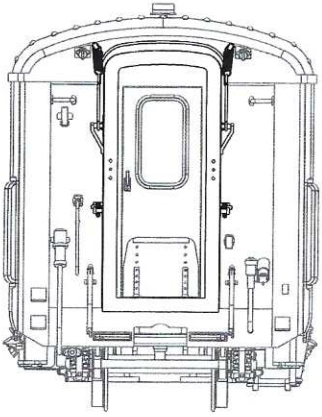

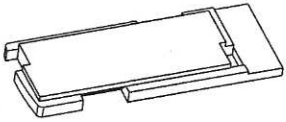

Optional ist ein Faltenbalgadapter zum Einbau in den Faltenbalg eines Wagens System Fama/Utz (1 St.) zum Verbinden erhältlich: **9500 502**